Tecnica M.B.T. - Praxis™ 2.0
Brackets e tubi diretti - Arcata superiore

Caratteristiche brackets Praxis™ 2.0 a pag. 26

Redi-Pak™ da 20 brackets	Slot .018	Slot .022
Bocca senza gancio	268-935	268-936
Bocca con gancio sui canini	268-933	268-934
Bocca con gancio su canini e premolari	268-931	268-932

Ricambi in bustina da 10 pz.

- Brackets
- Tubi diretti

Ricambi da 10 pz.	Slot .018	Slot .022
1|1 T. 17° A. 4° — Centrale superiore 4,0 mm	R 268-201 L 268-202	R 268-301 L 268-302
2|2 T. 10° A. 8° — Laterale superiore 3,2 mm	R 268-211 L 268-212	R 268-311 L 268-312
3|3 T. -7° A. 8° T. 0° A. 8° — Canino superiore 3,5 mm	R 268-223 L 268-224	R 268-323 L 268-324
Canino superiore 3,5 mm con gancio	R 268-221 L 268-222	R 268-321 L 268-322
54|45 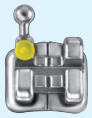 T. -7° A. 0° — Premolari superiori 3,3 mm	268-033	268-133
Premolari superiori 3,3 mm con gancio	R 268-031 L 268-032	R 268-131 L 268-132
6|6 T. -14° D. 0. 8° T. -14° D. 0. 8° — Tubo doppio convertibile con gancio foro rotondo occlusale Ø .045"	R 326-853DL L 326-854DL	R 326-953DL L 326-954DL
Tubo singolo convertibile con gancio	R 336-843DL L 336-844DL	R 336-943DL L 336-944DL
7|7 T. -14° D. 0. 8° — Tubo singolo con gancio	R 351-841 L 351-842	R 351-941 L 351-942

Tecnica M.B.T. - Praxis™ 2.0

Brackets e tubi diretti - Arcata inferiore

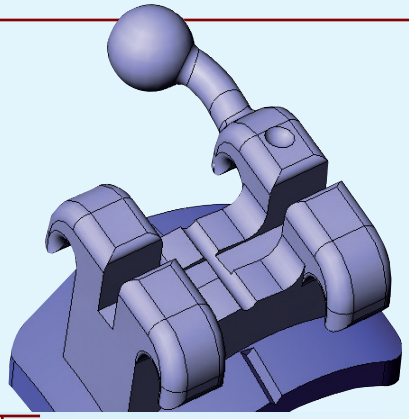

	Ricambi da 10 pz.	Slot .018	Slot .022
21|12	Incisivi inferiori 2,9 mm	268-045	268-145
3|3	Canino inferiore 3,5 mm	R 268-053 L 268-054	R 268-153 L 268-154
	Canino inferiore 3,5 mm con gancio	R 268-051 L 268-052	R 268-151 L 268-152
4|4	1° Premolare inferiore 3,3 mm	R 268-063 L 268-064	R 268-163 L 268-164
	1° Premolare inferiore 3,3 mm con gancio	R 268-061 L 268-062	R 268-161 L 268-162
5|5	2° Premolare inferiore 3,3 mm	R 268-073 L 268-074	R 268-173 L 268-174
	2° Premolare inferiore 3,3 mm con gancio	R 268-071 L 268-072	R 268-171 L 268-172
6|6	Tubo singolo convertibile con gancio	R 336-863DL L 336-864DL	R 336-963DL L 336-964DL
7|7	Tubo singolo con gancio	R 351-861 L 351-862	R 351-961 L 351-962

21|12

T. -6° A. 0°

3|3

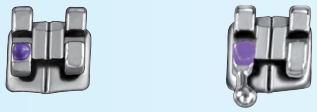

T. -6° A. 3° T. 0° A. 3°

4|4

T. -12° A. 2°

5|5

T. -17° A. 2°

6|6

T. -20° D. 0. 5°

7|7

T. -20° D. 0. 8°