Tecnica Roth - Praxis™ 2.0

Brackets e tubi diretti - Arcata superiore

Caratteristiche brackets Praxis™2.0 a pag. 26

Redi-Pak™ da 20 brackets	Slot .018	Slot .022
Bocca senza gancio	265-941	265-942
Bocca con gancio sui canini	265-937	265-938
Bocca con gancio su canini e premolari	265-933	265-934

Ricambi in bustina da 10 pz.

- Brackets
- Tubi diretti

Ricambi da 10 pz.	Slot .018	Slot .022
1|1 T. 12° A. 5° — Centrale superiore 4,0 mm	R 265-201 L 265-202	R 265-301 L 265-302
2|2 T. 8° A. 9° — Laterale superiore 3,2 mm	R 265-211 L 265-212	R 265-311 L 265-312
3|3 T. -2° A. 13° — Canino superiore 3,5 mm	R 265-227 L 265-228	R 265-327 L 265-328
Canino superiore 3,5 mm con gancio	R 265-225 L 265-226	R 265-325 L 265-326
54|45 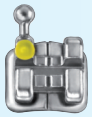 D.A.R. (Distal Anti Rotation) T. -7° D.A.R. 2° — Premolari superiori 3,3 mm	R 265-033 L 265-034	R 265-133 L 265-134
Premolari superiori 3,3 mm con gancio	R 265-031 L 265-032	R 265-131 L 265-132
Premolari G.O.B. (Gingively Offset Base) Premolari superiori 3,3 mm	R 265-037 L 265-038	R 265-137 L 265-138
Premolari superiori 3,3 mm con gancio	R 265-035 L 265-036	R 265-135 L 265-136
6|6 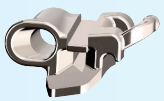 T. -10° D.O. 8° — Tubo doppio convertibile con gancio foro rotondo gengivale Ø .045"	R 326-857DL L 326-858DL	R 326-957DL L 326-958DL
Tubo doppio convertibile con gancio foro rotondo occlusale Ø .045"	R 326-851DL L 326-852DL	R 326-951DL L 326-952DL
7|7 T. -10° D.O. 8° — Tubo singolo con gancio	R 351-633 L 351-634	R 351-733 L 351-734

Tecnica Roth - Praxis™ 2.0

Brackets e tubi diretti - Arcata inferiore

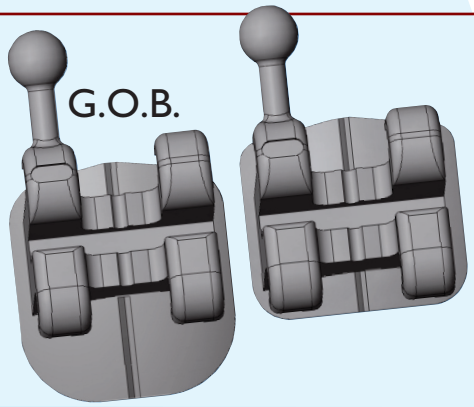

	Ricambi da 10 pz.	Slot .018	Slot .022
21|12	Incisivi inferiori 2,9 mm	265-045	265-145
3|3	Canino inferiore 3,5 mm	R 265-053 L 265-054	R 265-153 L 265-154
	Canino inferiore 3,5 mm con gancio	R 265-051 L 265-052	R 265-151 L 265-152
4|4	1° Premolare inferiore 3,3 mm	R 265-063 L 265-064	R 265-163 L 265-164
	1° Premolare inferiore 3,3 mm con gancio	R 265-061 L 265-062	R 265-161 L 265-162
	Premolari G.O.B. (Gingively Offset Base)		
	1° Premolare inferiore 3,3 mm	R 265-067 L 265-068	R 265-167 L 265-168
	1° Premolare inferiore 3,3 mm con gancio	R 265-065 L 265-066	R 265-165 L 265-166
5|5	2° Premolare inferiore 3,3 mm	R 265-073 L 265-074	R 265-173 L 265-174
	2° Premolare inferiore 3,3 mm con gancio	R 265-071 L 265-072	R 265-171 L 265-172
	Premolari G.O.B. (Gingively Offset Base)		
	2° Premolare inferiore 3,3 mm	R 265-077 L 265-078	R 265-177 L 265-178
	2° Premolare inferiore 3,3 mm con gancio	R 265-075 L 265-076	R 265-175 L 265-176
6|6	Tubo doppio convertibile Lip Bumper con gancio, foro rotondo gengivale Ø .045"	R 339-813DL L 339-814DL	R 339-913DL L 339-914DL
	Tubo singolo convertibile con gancio	R 336-813DL L 336-814DL	R 336-913DL L 336-914DL
7|7	Tubo singolo con gancio	R 351-653 L 351-654	R 351-753 L 351-754

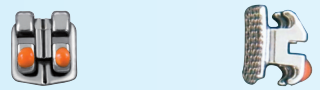

T. -1° A. 0°

T. -11° A. 7°

M.A.R. (Mesial Anti Rotation)

T. -17° M.A.R. 4°

M.A.R. (Mesial Anti Rotation)

T. -22° M.A.R. 4°

T. -25° D.O. 5°

T. -25° D.O. 8°