Straight Forward
PHILOSOPHY

Straight-Forward Philosophy
è un sistema ortodontico completo,
risultato di oltre 20 anni
di esperienza clinica nell'uso
di apparecchiature Straight-Wire.

Praxis™ 2.0

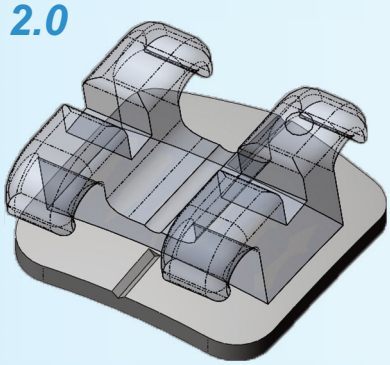

Prescrizione

• Nuovo valore di Torque sugli incisivi laterali superiori per contrastare la tendenza alla lieve proclinazione osservata al termine della terapia ortodontica.

• Maggiore Torque negativo sugli incisivi laterali inferiori rispetto agli incisivi centrali per ridurre la tendenza dei laterali ad inclinarsi vestibolarmente in eccesso.

• Versatilità: possibilità di utilizzare i brackets degli incisivi laterali inferiori sugli incisivi centrali inferiori.

• Canini superiori ed inferiori con Torque a 0°. Un canino più diritto produce un risultato estetico accattivante e migliora l'efficienza della disclusione laterale.

• Offset del primo e secondo molare superiore (14°) per compensare la tipica rotazione mesiale dello stesso dovuta al gioco arco/slot e alle forze di ancoraggio.

• Torque negativo (-20°) sui secondi molari inferiori per attenuare la tendenza ad un eccessivo appiattimento della curva di Wilson nella zona del secondo molare.

Praxis™ BT

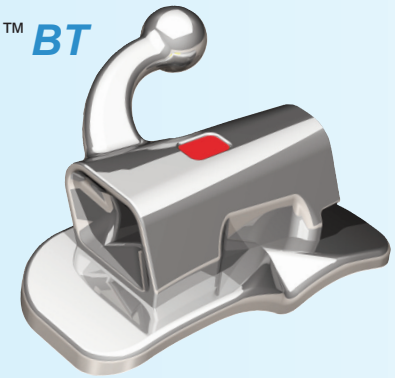

SUPERIORE	1		2		3		4		5		6			7		
	Tq°	Tip°	Tq°	Tip°	Tq°	Tip°	Tq°	Tip°	Tq°	Tip°	Tq°	Tip°	Rot°	Tq°	Tip°	Rot°
Roth	12	5	8	9	-2	13	-7	0	-7	0	-10	0	14	-10	0	14
MBT*	17	4	10	8	-7	8	-7	0	-7	0	-14	0	10	-14	0	10
SFP	17	4	**8**	8	**0**	8	-7	0	-7	0	-14	0	**14**	-14	0	**14**

INFERIORE	1		2		3		4		5		6			7		
	Tq°	Tip°	Tq°	Tip°	Tq°	Tip°	Tq°	Tip°	Tq°	Tip°	Tq°	Tip°	Rot°	Tq°	Tip°	Rot°
Roth	-1	2	-1	2	-11	7	-17	-1	-22	-1	-25	0	4	-30	0	4
MBT*	-6	0	-6	0	-6	3	-12	2	-17	2	-20	0	0	-10	0	0
SFP	-6	0	**-10**	0	**0**	3	-12	2	-17	2	-20	0	0	**-20**	0	0

*MBT è un marchio 3M Unitek

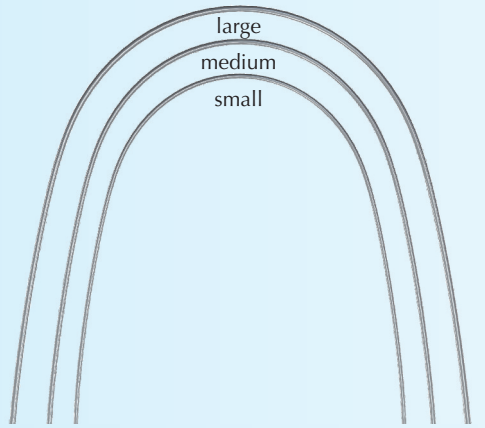

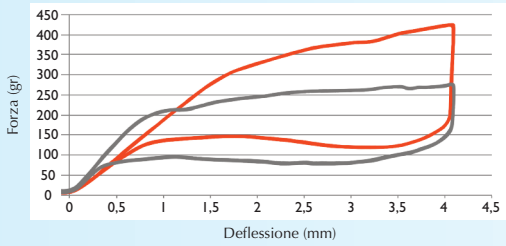

Arch System

La letteratura scientifica e una ricerca condotta su più di 40 pazienti non trattati con occlusione normale, ha dimostrato che la varietà delle configurazioni di arcata dei pazienti non sono solitamente dovute alla forma, ma alla occlusione iniziale e al diametro intermolare.
Per la Tecnica Straight-Forward Philosophy sono stati realizzati gli **Archi ID-Form** allo scopo di ridurre al minimo l'adattamento alla forma di arcata originaria del paziente e per conformarsi alle differenti larghezze di arcata registrate nel campione naturale.

Gli Archi ID-Form sono **disponibili in tutte le leghe** (Thermal NiTi, Acciaio e Beta-Titanio) **e dimensioni** e sono realizzati **in 1 forma originale e 3 "grandezze"** (Small, Medium, Large).
Le 3 "grandezze" sono perfettamente coordinate tra loro in modo che, scelto l'arco più adatto per l'arcata inferiore, si dovrà solo utilizzare la "grandezza" immediatamente più ampia per l'arcata superiore.

Lancer ha realizzato gli **archi Ni-Ti Termoattivi** in grado di resistere meglio alle deformazioni permanenti e capaci di generare forze più efficaci. I test di laboratorio (piegatura a tre punti eseguiti a 37°) evidenziano che i nuovi archi hanno un comportamento superelastico per deflessioni comprese tra 1 e 4 mm e che le forze tendono ad essere continue e costanti. In particolare, durante la fase di scarico (clinicamemnte la più rilevante), l'intensità della forza rimane compresa in un intervallo fra 130-150 g, ovvero un plateau di intensità molto costante e maggiore rispetto alle precedenti generazioni di archi. Clinicamente questo si traduce nella possibilità di risolvere la maggior parte degli affollamenti **mediante l'uso di un solo filo in Ni-Ti 016"**.

Le proprietà termiche dei nuovi archi e la superelasticità consentono di legare denti anche molto disallineati, permettono di perfezionare le ultime fasi dell'allineamento senza la necessità di ricorrere a fili di sezione maggiore ed eliminando il rischio di deformazioni permanenti.

Praxis™ 2.0 - Brackets diretti in metallo

Intro Kit: bocca completa in Redi-Pak da 20 brackets e 8 tubi diretti
2 archi Titanal LT ID-Form (NiTi termico) a sezione tonda,
2 archi Titanal LT ID-Form (NiTi termico) a sezione rettangolare,
2 archi acciaio Posted ID-Form a sezione rettangolare.

Codice 268-958

Redi-Pak: bocca completa da 20 brackets	**Slot .018**	**Slot .022**
• Senza gancio	268-953	268-954
• Con gancio sui canini	268-955	268-956
• Con gancio su canini e premolari	268-951	268-952

Ricambi: bustina da 10 brackets

Arcata superiore			*Arcata inferiore*		
Brackets	**Slot .018**	**Slot .022**	**Brackets**	**Slot .018**	**Slot .022**
1R	268-401	268-501	1RL	268-445	268-545
1L	268-402	268-502	2RL	268-446	268-546
2R	268-411	268-511	3R	268-453	268-553
2L	268-412	268-512	3L	268-454	268-554
3R	268-423	268-523	3R c/g	268-451	268-551
3L	268-424	268-524	3L c/g	268-452	268-552
3R c/g	268-421	268-521	4R	268-463	268-563
3L c/g	268-422	268-522	4L	268-464	268-564
45RL	268-433	268-533	4R c/g	268-461	268-561
			4L c/g	268-462	268-562
45R c/g	268-431	268-531	5R	268-473	268-573
45L c/g	268-432	268-532	5L	268-474	268-574
-	-	-	5R c/g	268-471	268-571
-	-	-	5L c/g	268-472	268-572

Praxis™ BT - Tubi diretti

Tubo singolo, non convertibile, con gancio

Confezione da 10 tubi

Tubo	Base	Slot .022
U6R	Regular	351-735
U6L	Regular	351-736
U7R	Small	351-737
U7L	Small	351-738
L6R	Regular	351-739
L6L	Regular	351-740
L7R	Small	351-741
L7L	Small	351-742

Archi ID-FORM High Tensile - Acciaio inox

Confezione *da 10 archi*

Sezione	Small	Medium	Large
.016"	541-116	541-016	541-216
.018"	541-118	541-018	541-218
.016"x.025"	541-120	541-020	541-220
.019"x.025"	541-119	541-019	541-219
.021"x.025"	541-121	541-021	541-221

Archi ID-FORM Titanal LT Thermal NiTi

Confezione *da 10 archi*

Sezione	Small	Medium	Large
.014"	540-114	540-014	540-214
.016"	540-116	540-016	540-216
.014"x.025"	540-115	540-015	540-215
.019"x.025"	540-119	540-019	540-219
.021"x.025"	540-121	540-021	540-221

Archi ID-FORM High Tensile Posted - Acciaio inox

Sezione .019"x.025" - **Confezione** *da 10 archi*

Distanza	Small	Medium	Large
24 mm	541-122		
26 mm	541-123		
28 mm	541-124		
34 mm		541-022	541-222
38 mm		541-023	541-223
42 mm		541-024	541-224

Archi ID-FORM Titanal FR Beta Titanium

Confezione *da 10 archi*

Sezione	Small	Medium	Large
.019"x.025"	542-119	542-019	542-219
.021"x.025"	542-121	542-021	542-221