Tubi buccali - *OhNO*

Tubi doppi convertibili diretti e da puntare - Arcata superiore

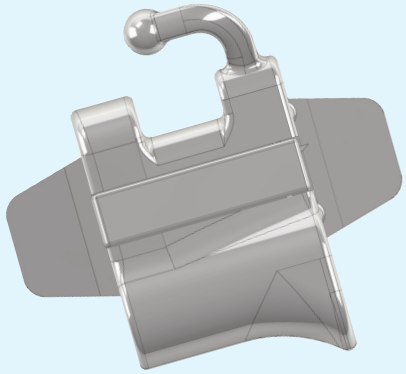

***OhNo* caratteristiche:**

- Prodotto con tecnologia MIM (Metal Injection Molded) per un risultato superiore, preciso e costante
- Basso profilo per ridurre la possibilità di distacchi e per un miglior comfort del paziente
- Foro ad imbuto per una facile inserzione dell'arco
- Tubo ausiliario a forma di imbuto per facilitare l'inserimento dell'extra-orale
- Tacca vestibolare sulla base per un posizionamente più preciso
- Tacca distale per legature ausiliarie
- Basetta retinata 80 gauge
- Torque in base
- Uncino anatomico

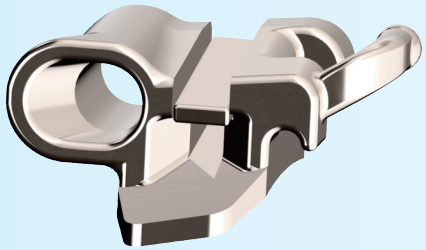

Tubo doppio, convertibile, con gancio foro rotondo occlusale Ø .045"

Confezione da 10 tubi

Upper	T.	D.O.	Slot .018	Slot .022
U6R	-10	8	326-851	326-951
U6L	-10	8	326-852	326-952
U6R	-14	8	326-853	326-953
U6L	-14	8	326-854	326-954
U6R	0	0	326-855	326-955
U6L	0	0	326-856	326-956

Tubo doppio. convertibile. con gancio foro rotondo gengivale Ø .045"

Confezione da 10 tubi

Upper	T.	D.O.	Slot .018	Slot .022
U6R	-10	8	326-857	326-957
U6L	-10	8	326-858	326-958
U6R	-14	8	326-859	326-959
U6L	-14	8	326-860	326-960
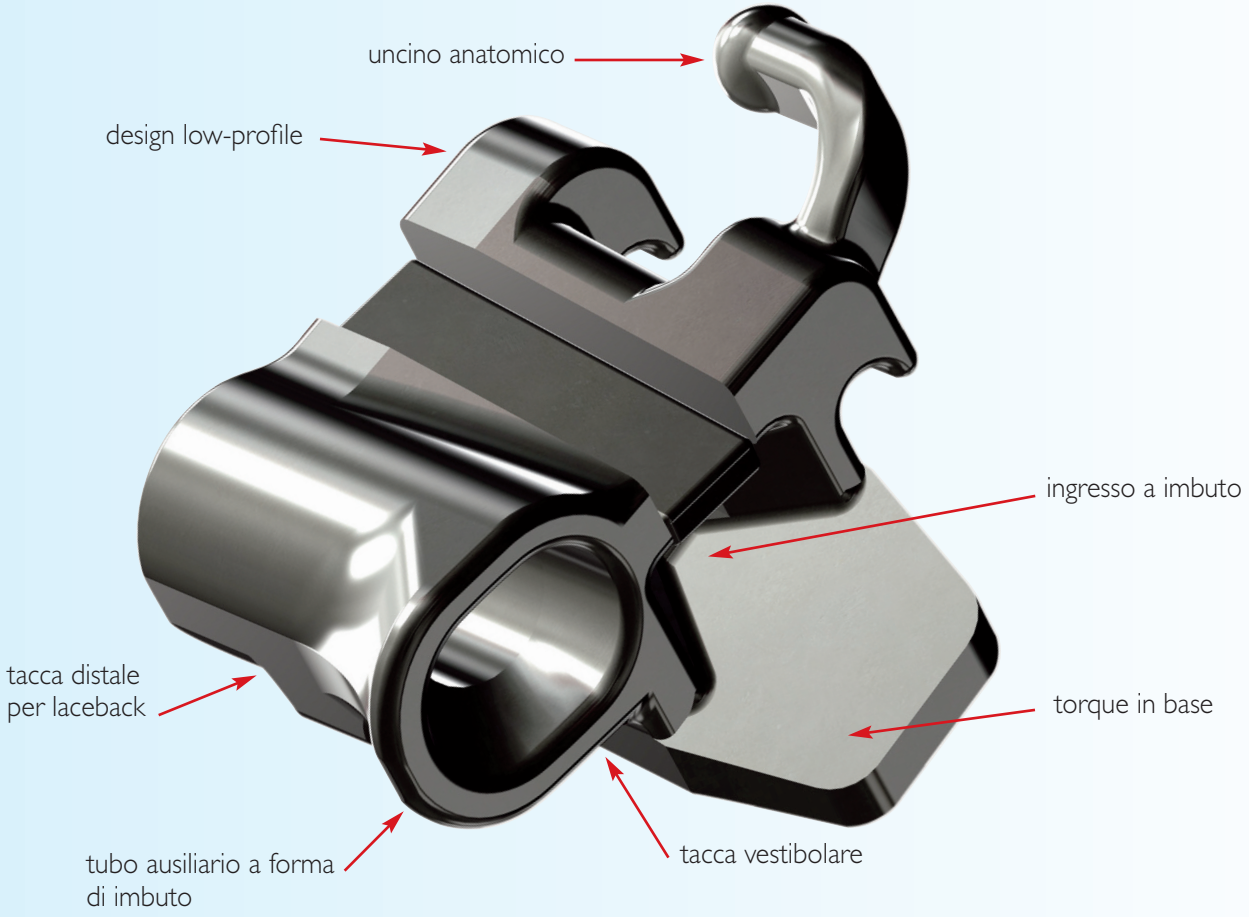
* Per ordinare i tubi diretti aggiungere DL alla fine del codice. (es.: U6R slot .018 - cod. 326-859DL)